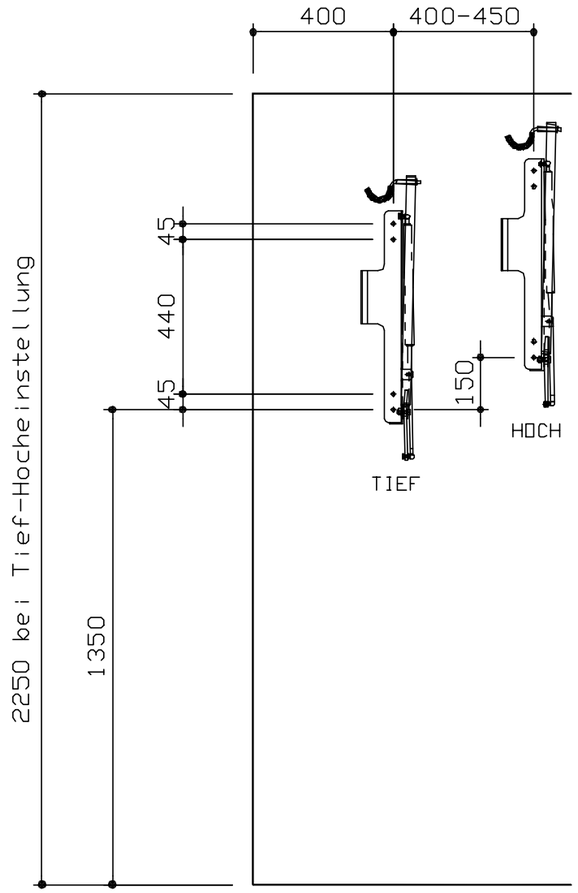

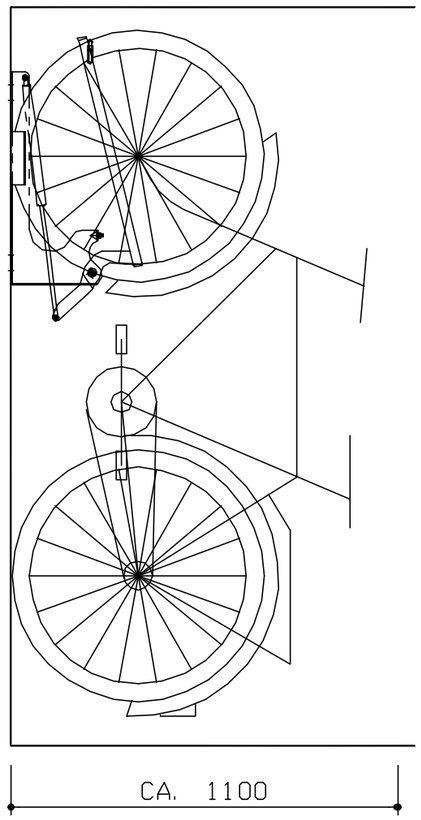

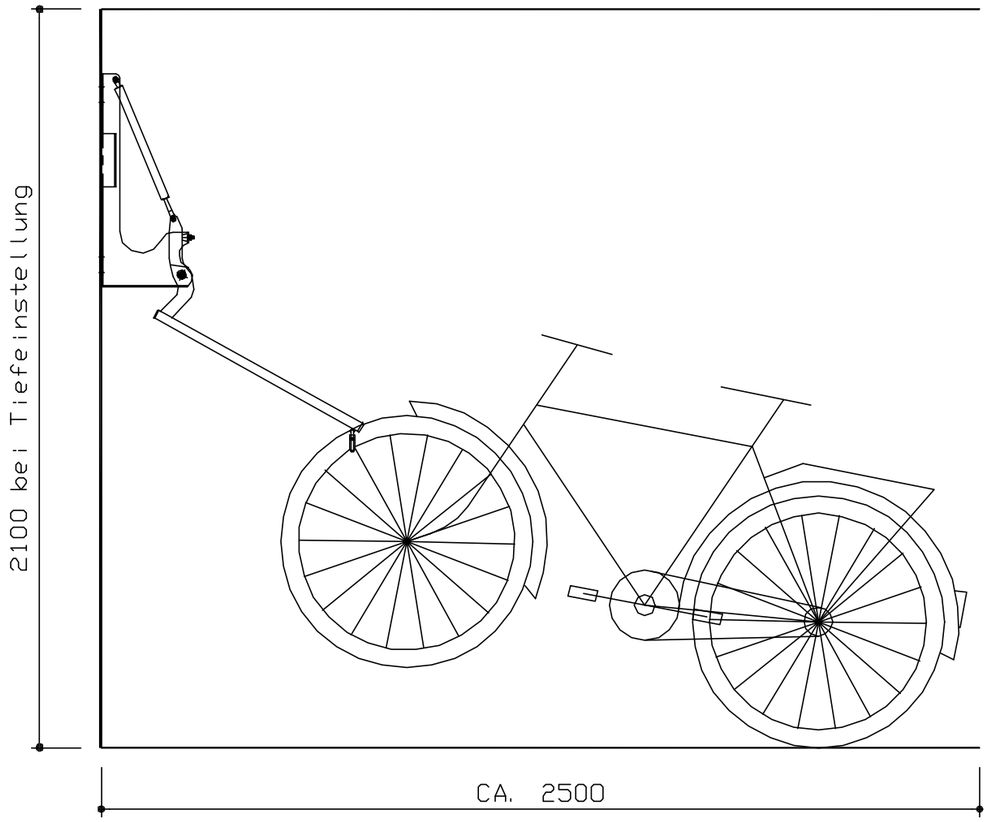

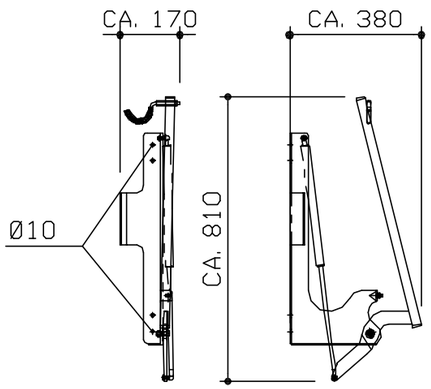

GEPRÜFT

UNTERSCHRIFT

SCHWEIßFACHBETRIEB MIT EURØP. SCHWEIßFACHINGENIEUR NACH DVS – EWF 1173 UND 1177. KLEINER SCHWEIß-
EIGNUNGSNACHWEIS NACH DIN 18800 , TEIL 7. EIGNUNGSBESCHEINIGUNG DER DB NACH DIN 6700-2

ORION
Bausysteme GmbH
Orion
Waldstraße 2 D-64584 Biebesheim/Rhein
Telefon-Nr.: 0 62 58/ 6 02-01
Telefax-Nr.: 0 62 58/ 8 02-38

DATUM			
VERZ:		Objekt:	Auftrags–/Zchngsnr.
LACK: J		Bauteil: Fahrrad-Lift	AN0359-2
MONTAGE:			
14. 09. 98	G. AUCH		